MEDAX

PLATEAUWAGENS VOOR PROFESSIONALS

PLATEAUWAGENS

MACHINETRANSPORTERS

HULCO TRAILERS

PLATEAUWAGENS **MEDAX**

WEIJER Trailergroup

ALLEEN HET BESTE MATERIAAL VOOR MIJ

Medax, kampioen in zwaargewicht

De Medax plateauwagens zijn geschikt voor zeer zwaar en intensief gebruik. Met maar liefst 24 modellen met een totaal draagvermogen van 2600 t/m 3500 kg is er altijd een model wat aansluit bij uw transportbehoefte. Het doordachte ontwerp met een onderhoudsvriendelijke constructie en de fraaie afwerking maakt deze plateauwagen favoriet bij de professionele gebruiker.

De Medax is verkrijgbaar als tandemas en tridemas

Geen uitdaging te groot

Professionals in heel Europa vertrouwen elke dag weer op de kwaliteit van de Medax en gebruiken deze tot het uiterste. De laadvloer wordt optimaal ondersteund door het vakwerkchassis uit kokerprofielen. De assen, wielen, oplooprem en neuswiel zijn van de beste kwaliteit. De ingebouwde spansluitingen, de borden die wegvallen onder het laadoppervlak en de vele bindmogelijkheden maken het ideaal werken met de Medax. Keer op keer, dag na dag. Kortom; geen uitdaging is te groot voor de plateauwagens van Hulco!

WEIJER Trailergroup

Robuust vakwerkchassis uit kokerprofielen

Lange touwhaken onder laadvloer

Ingebouwde spansluitingen

Achterklepondersteuning d.m.v. uittrekkokers

Vele bindhaken aan binnenzijde laadbak

Gedeelde zijwanden vanaf 5 meter lengte

Geïntegreerde LED zijmarkeringsverlichting

HULCO TRAILERS

WEIJER Trailergroup

Stem de Medax af op al uw wensen

Met een ruime keuze aan accessoires richt u de Medax in op uw wensen. U kunt kiezen uit; steunpoten, lier, asschokbrekers, reservewiel met -steun, contourverlichting, huif of voorrek. Een vlakke uitvoering zonder borden? Of rijplaten onder de bak? Hulco heeft het!

IK VERTROUW ELKE DAG OP MIJN MEDAX

Extra vastzetmogelijkheden met het voorrek van 80 cm. Het reservewiel en -steun is te monteren aan dit voorrek.

U kunt de borden eenvoudig demonteren en de Medax als vlakke plateauwagen inzetten.

WEIJER Trailergroup

Accessoire;
rijplaten staal of aluminium,
opgeborgen in cassette

Accessoire;
steunpoten, in één
handomdraai uit te zetten

Accessoire;
lier met -steun

Accessoire;
asschokbrekers voor
extra rijcomfort

Accessoire;
Reservewiel
met -steun

Accessoire;
contourverlichting
LED

Accessoire;
huif, voorzien van
lichtdoorlatend dak

Een Medax met huif biedt u nog meer mogelijkheden. De huif is verkrijgbaar in een binnenhoogte van 180 en 210 cm.

Elke Medax is ook verkrijgbaar met rijplaten met bijbehorende opbergcassette. U heeft de keuze uit stalen of aluminium rijplaten in een lengte van 250 cm.

Hulco Helpt

Hulco heeft een uitgebreid netwerk van gecertificeerde Hulco-dealers. Informeer op www.hulco.eu naar een dealer in uw regio. De Hulco-dealer kan u helpen bij het samenstellen van uw ideale Medax zodat deze 100% voldoet aan uw eisen.

WEIJER Trailergroup

HULCO TRAILERS

Type	Medax-2 2600 335x183	Medax-2 2600 405x183	Medax-2 2600 405x203	Medax-2 2600 502x203	Medax-2 3000 335x183	Medax-2 3000 405x183	Medax-2 3000 405x203	Medax-2 3000 405x223	Medax-2 3000 502x203	Medax-2 3000 502x223	Medax-2 3000 611x203
Totaal draagvermogen	2600 kg	2600 kg	2600 kg	2600 kg	3000 kg	3000 kg	3000 kg	3000 kg	3000 kg	3000 kg	3000 kg
Ledig gewicht	560 kg	610 kg	625 kg	710 kg	570 kg	620 kg	635 kg	660 kg	720 kg	750 kg	795 kg
Laadvermogen	2040 kg	1990 kg	1975 kg	1890 kg	2430 kg	2380 kg	2365 kg	2340 kg	2280 kg	2250 kg	2205 kg
Aantal assen	2	2	2	2	2	2	2	2	2	2	2
Uitvoering	geremd	geremd	geremd	geremd	geremd	geremd	geremd	geremd	geremd	geremd	geremd
Baklengte binnenwerks (A)	335 cm	405 cm	405 cm	502 cm	335 cm	405 cm	405 cm	405 cm	502 cm	502 cm	611 cm
Bakbreedte binnenwerks (B)	183 cm	183 cm	203 cm	203 cm	183 cm	183 cm	203 cm	223 cm	203 cm	223 cm	203 cm
Laadvloerhoogte (C)	68 cm	68 cm	68 cm	68 cm	65 cm	65 cm	65 cm	65 cm	65 cm	65 cm	65 cm
Dissellengte (D)	145 cm	145 cm	145 cm	145 cm	145 cm	145 cm	145 cm	145 cm	145 cm	145 cm	145 cm
Totale lengte (E)	490 cm	560 cm	560 cm	657 cm	490 cm	560 cm	560 cm	560 cm	657 cm	657 cm	766 cm
Totale breedte (F)	190 cm	190 cm	210 cm	210 cm	190 cm	190 cm	210 cm	230 cm	210 cm	230 cm	210 cm
Totale hoogte (G)	98 cm	98 cm	98 cm	98 cm	95 cm	95 cm	95 cm	95 cm	95 cm	95 cm	95 cm
Bordhoogte (H)	30 cm	30 cm	30 cm	30 cm	30 cm	30 cm	30 cm	30 cm	30 cm	30 cm	30 cm
Bandenmaat	185/70R13	185/70R13	185/70R13	185/70R13	185/60R12	185/60R12	185/60R12	185/60R12	185/60R12	185/60R12	185/60R12

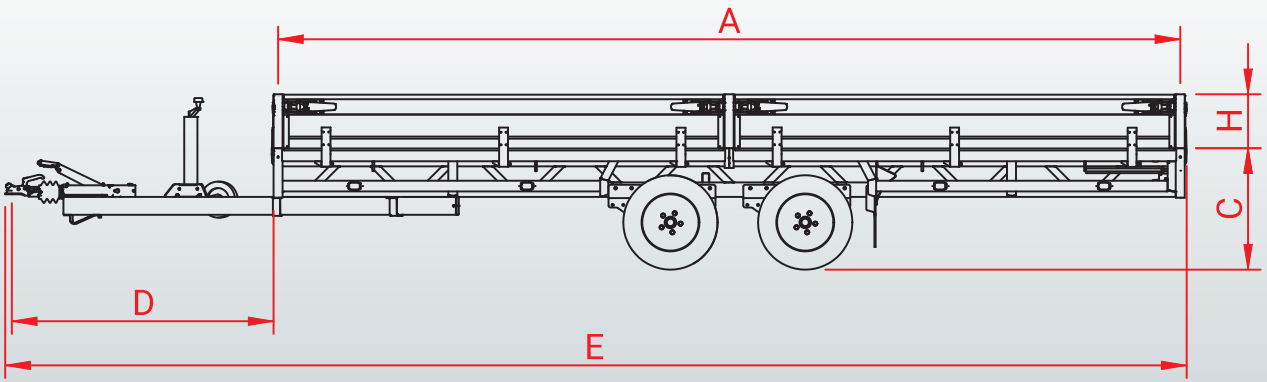

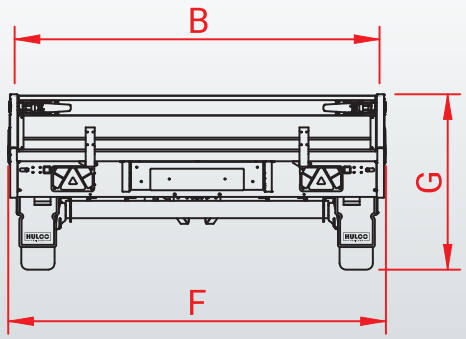

Medax

WEIJER Trailergroup

Medax-2 3000 611x223	Medax-2 3500.405x203	Medax-2 3500 405x223	Medax-2 3500 502x203	Medax-2 3500 502x223	Medax-2 3500 611x203	Medax-2 3500 611x223	Medax-3 3500 405x203	Medax-3 3500 405x223	Medax-3 3500 502x203	Medax-3 3500.502x223	Medax-3 3500 611x203	Medax-3 3500 611x223
3000 kg	3500 kg	3500 kg	3500 kg	3500 kg	3500 kg	3500 kg	3500 kg	3500 kg	3500 kg	3500 kg	3500 kg	3500 kg
830 kg	750 kg	715 kg	775 kg	805 kg	850 kg	885 kg	750 kg	780 kg	830 kg	860 kg	905 kg	940kg
2170 kg	2750 kg	2785 kg	2725 kg	2695 kg	2650 kg	2615 kg	2750 kg	2720 kg	2670 kg	2640 kg	2595 kg	2560 kg
2	2	2	2	2	2	2	3	3	3	3	3	3
geremd	geremd	geremd	geremd	geremd	geremd	geremd	geremd	geremd	geremd	geremd	geremd	geremd
611 cm	405 cm	405 cm	502cm	502 cm	611 cm	611 cm	405 cm	405 cm	502 cm	502 cm	611 cm	611 cm
223 cm	203 cm	223 cm	203 cm	223 cm	203 cm	223 cm	203 cm	223 cm	203 cm	223 cm	203 cm	223 cm
65 cm	66 cm	66 cm	66 cm	66 cm	66 cm	66 cm	66 cm	66 cm	66 cm	66 cm	66 cm	66 cm
145 cm	145 cm	145 cm	145 cm	145 cm	145 cm	145 cm	145 cm	145 cm	145 cm	145 cm	145 cm	145 cm
766 cm	560 cm	560 cm	657 cm	657 cm	766 cm	766 cm	560 cm	560 cm	657 cm	657 cm	766 cm	766 cm
230 cm	210 cm	230 cm	210 cm	210 cm	210 cm	230 cm	210 cm	230 cm	210 cm	230 cm	210 cm	230 cm
95 cm	96 cm	96 cm	96 cm	96 cm	96 cm	96 cm	96 cm	96 cm	96 cm	96 cm	96 cm	96 cm
30 cm	30 cm	30 cm	30 cm	30 cm	30 cm	30 cm	30 cm	30 cm	30 cm	30 cm	30 cm	30 cm
185/60R12	185/60R12	185/60R12	185/60R12	185/60R12	185/60R12	185/60R12	185/60R12	185/60R12	185/60R12	185/60R12	185/60R12	185/60R12

Accessoires	Medax breedte 183 cm	Medax breedte 203cm	Medax breedte 223 cm
Huif (binnenhoogte 180 cm)	v	v	v
Huif (binnenhoogte 210 cm)	v	v	v
Steunpoten	v	v	v
Voorrek (hoogte 80 cm)	v	v	v
Rijplaten aluminium incl. cassette	v	v	v
Rijplaten staal incl. cassette	v	v	v
Asschokbrekers	v	v	v
LED contourverlichting	v	v	s
Reservewiel met -steun	v	v	v

s *standaarduitrusting* v *verkrijgbaar als accessoire*

WEIJER Trailergroup

HULOO TRAILERS

Hulco Trailers, voor professionals die eisen stellen

Sinds 2003 ontwikkelt Hulco aanhangwagens voor de professionele markt waarbij topkwaliteit en betrouwbaarheid centraal staan. Elke dag weer kunt u op de producten van Hulco vertrouwen. Alle aanhangwagens zijn zeer gebruiksvriendelijk door de royale standaarduitrusting. Dankzij eigen ontwikkeling, innovatie en geautomatiseerde productie is de hoge kwaliteit gegarandeerd. Hulco is hierdoor toonaangevend in Europa.

Bezoek: www.hulco.eu

Uw Hulco-dealer

HB1902NL-MED

A Bakwagens **BSX**

A Bakwagens **GT-O/R**

A Plateauwagens **PSX**

H Plateauwagens **MEDAX**

A Plateauwagens **PLT**

A Multitransporters **MSX**

A Autotransporters **AMT**

A Autotransporters **AMT-ECO**

H Machinetransporters **TERRAX**

H Machinetransporters **TERRAX basic**

A Paardentrailers **PTH**

A Kippers **KSX**

A Kippers **KLT**

A Bagagewagens **GT-HT/VT1**

A Gesloten wagens **GT-VT2,3,4**

Model- en constructiewijzigingen, als ook druk- en zetfouten voorbehouden.

HULCO TRAILERS

De Anssems-Groep:

Hulco Trailers GmbH
Wiener Straße 34
D-48455 Bad Bentheim-Gildehaus

Anssems Aanhangwagens B.V.
Ericssonstraat 50
NL-5121 ML Rijen

Anssems Anhänger GmbH
Londoner Straße 15
D-48455 Bad Bentheim-Gildehaus

Anssems Remorques Sarl
Rue Pierre Brossolette
FR-58600 Garchizy

WEIJER Trailergroup